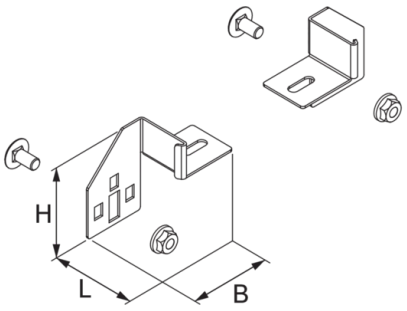

SABL

Seitenabgangsblech Leiter

Das Kabelleiter-Seitenabgangsblech SABL unterstützt die Einhaltung von erforderlichen Biegeradien und reduziert die Belastung der Kabel beim Austritt oder Eintritt in die Kabelleiter. Es wird mit zwei Klemmbefestigungssets KLS am Kabelleiterholm montiert. Die Befestigungswinkel können dabei mit dem Abgangsblech RKAB in verschiedenen Breiten nach innen oder außen kragend befestigt werden. Verschiedene Materialien und Oberflächen sorgen dafür, dass die Korrosionsanforderungen unterschiedlichster Anwendungsgebiete erfüllt werden.

Galvanizado en frio según método Sendzimir, según DIN EN 10346

Product	color	B	L	G
SABL S	68 mm	89 mm	40 mm	0,148 kg

Galvanizado por inmersión en caliente según DIN EN ISO 1461

Product	color	B	L	G
SABL F	68 mm	89 mm	40 mm	0,156 kg

Acero inoxidable, n.° de material 1.4301 (V2A)

Product	color	B	L	G
SABL E	68 mm	89 mm	40 mm	0,150 kg

color:
B: Anchura
L: Longitud
G: Peso

PohlCon Iberica, S.L.
Pol. Ind. Barcelonés, C/ Noguera, Nave 1, 08630 Abrera | España
Teléfono +34 93 7703490/91 | Fax +34 93 7703518 | iberica@pohlcon.com | pohlcon.es

Date of issuance: 24.11.2026. Errors and technical modifications reserved.

OPTIONAL ACCESSORIES

RKAB

PohlCon Iberica, S.L.
Pol. Ind. Barcelonés, C/ Noguera, Nave 1, 08630 Abrera | España
Teléfono +34 93 7703490/91 | Fax +34 93 7703518 | iberica@pohlcon.com | pohlcon.es

Date of issuance: 24.11.2026. Errors and technical modifications reserved.