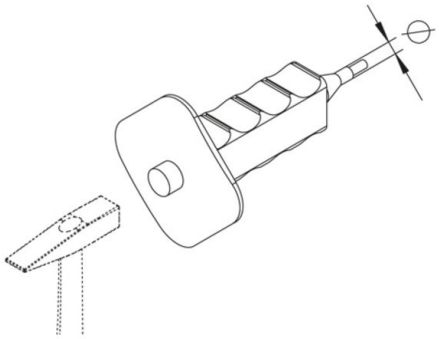

SA-D

Útil para taco

Se cumplirán obligatoriamente las indicaciones del fabricante.

Zincado plateado ISO 4042

Product	Ø	G
SA-D 8	8 mm	0,45 kg
SA-D 10	10 mm	0,30 kg
SA-D 12	12 mm	0,31 kg

Ø: Diámetro
G: Peso

PUK-Portacables, S.L.
Pol. Ind. Barcelonés, C/ Noguera, Nave 1, 08630 Abrera | España
Teléfono +34 93 7703490/91 | Fax +34 93 7703518 | puk@pukportacables.com | pukportacables.com

Date of issuance: 05.07.2025. Errors and technical modifications reserved.