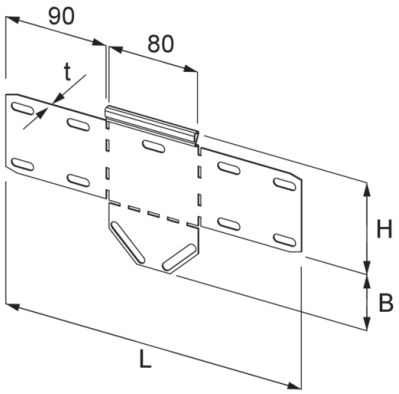

RAEV 85

Kabelrinnen-Anbauecke, variabel, Höhe = 85 mm

Die Kabelrinnen-Anbauecken variabel RAEV 85 ermöglichen variable, horizontale Richtungsänderungen der Kabelführung in Form eines Abzweigs oder selbstgestalteten Rinnenbogens. Dort, wo die Anschlusskabelrinne abzweigen soll, wird gemäß der Montageanleitung der Holm der Hauptkabelrinne entsprechend ausgeschnitten. Die variablen Anbauecken RAEV werden in die Kabelrinne eingeschoben und verschraubt. Anschließend lassen sich der Bodenverbinder VB und die Anschlusskabelrinne ansetzen. Sie eignen sich für Kabelrinnen mit Seitenhöhen von 85 mm. Der variable Kabelrinnen-Anbauecke befindet sich bei Auslieferung im flachen Zustand. Verschiedene Materialien und Oberflächen sorgen dafür, dass die Korrosionsanforderungen unterschiedlichster Anwendungsgebiete erfüllt werden.

Galvanizado en frio según método Sendzimir, según DIN EN 10346

Product	color	B	L	t	G
RAEV 85S	85 mm	50 mm	265 mm	1,00 mm	0,214 kg

color:
B: Anchura
L: Longitud
t: Espesor de material
G: Peso

OPTIONAL ACCESSORIES

RAED, VB, RTRV 60

PohlCon Iberica, S.L.
Pol. Ind. Barcelonés, C/ Noguera, Nave 1, 08630 Abrera | España
Teléfono +34 93 7703490/91 | Fax +34 93 7703518 | iberica@pohlcon.com | pohlcon.es

Date of issuance: 24.11.2026. Errors and technical modifications reserved.