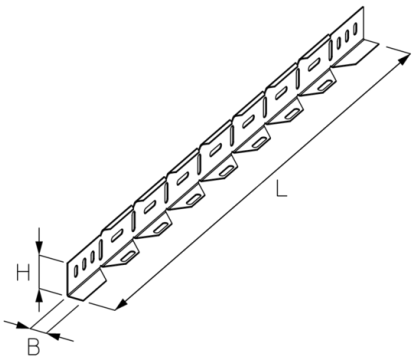


# LGVHV 60

## Kabelleiter-Verbinder, horizontal, variabel, Höhe = 60 mm

Horizontale Richtungsänderungen lassen sich auch ohne Formteile umsetzen. Zu diesem Zweck werden die variablen Horizontalverbinder LGVHV 60 auf die Holme der zuvor gemäß Montageanleitung zurechtgeschnittenen Kabelleiter geschoben und verschraubt. Die Verbinder lassen sich dabei auf den erforderlichen Winkel zurechtbiegen. Anschließend wird die zuvor zurechtgeschnittene Anschlussleiter mit den Verbindern montiert. Mit den variablen horizontalen Verbindern lassen sich Reduzierungen, Bögen bis 90°, Abzweige und Versätze realisieren. Fehlende Sprossen müssen individuell der Bausituation mit KHB 7 Profilen ergänzt werden. Dafür stehen verschiedene Längen zur Verfügung. Der Verbinder LGVHV 60 hat eine der Kabelleiter entsprechende Höhe von 60 und eine Länge von 900. Verschiedene Materialien und Oberflächen sorgen dafür, dass die Korrosionsanforderungen unterschiedlichster Anwendungsgebiete erfüllt werden.

### Galvanizado en frio según método Sendzimir, según DIN EN 10346

| Product | H | B | L | G |
|---|---|---|---|---|
| LGVHV 60S | 60 mm | 28 mm | 900 mm | 0,850 kg |

### Acero inoxidable, n.° de material 1.4301 (V2A)

| Product | H | B | L | G |
|---|---|---|---|---|
| LGVHV 60E | 60 mm | 28 mm | 900 mm | 0,855 kg |

### Acero inoxidable, n.° de material 1.4571 / 1.4404 (V4A)

| Product | H | B | L | G |
|---|---|---|---|---|
| LGVHV 60E4 | 60 mm | 28 mm | 900 mm | 0,863 kg |

**H**: Höhee
**B**: Anchura
**L**: Longitud
**G**: Peso



PohlCon Iberica, S.L.
Pol. Ind. Barcelonés, C/ Noguera, Nave 1, 08630 Abrera | España
Teléfono +34 93 7703490/91 | Fax +34 93 7703518 | iberica@pohlcon.com | pohlcon.es

Date of issuance: 24.11.2026. Errors and technical modifications reserved.

## OPTIONAL ACCESSORIES

KHB 7



PohlCon Iberica, S.L.
Pol. Ind. Barcelonés, C/ Noguera, Nave 1, 08630 Abrera | España
Teléfono +34 93 7703490/91 | Fax +34 93 7703518 | iberica@pohlcon.com | pohlcon.es

Date of issuance: 24.11.2026. Errors and technical modifications reserved.