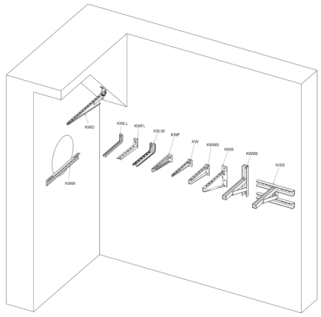

KWFL

Wand-/Stielkonsole, flach

Die Wand-/Stielkonsole KWFL mit angeschweißter Rückenplatte eignet sich für Gitterbahnen, Kabelrinnen und Kabelleitern mit Bahnbreiten bis 600 mm. Die besonders niedrige Aufbauhöhe eignet sich für Montagesituationen mit wenig räumlichem Spielraum. Verschiedene Materialien und Oberflächen sorgen dafür, dass die Korrosionsanforderungen unterschiedlichster Anwendungsgebiete erfüllt werden.

Der Ausleger KWFL findet zudem als Stielkonsole im U-Stiel-System Anwendung. FD/P: Faktor zur Berechnung der Dübellast FD mit tatsächlicher Konsollast P bzw. Summe tatsächlicher Konsollasten. Die Lastangaben gelten nur bei hinreichender Verankerung mit dem kraftaufnehmenden Untergrund bzw. bei vorschriftsmäßiger Montage an Hängestielen.

Galvanizado por inmersión en caliente según DIN EN ISO 1461

Product	H1	H2	B1	B2	L	P_{max}	F_D/P	G
KWFL 010F	70 mm	54 mm	100 mm	119 mm	125 mm	2,05 kN	1,93	0,258 kg
KWFL 020F	70 mm	49 mm	200 mm	219 mm	225 mm	1,64 kN	2,92	0,394 kg
KWFL 030F	90 mm	65 mm	300 mm	319 mm	325 mm	1,55 kN	2,85	0,591 kg
KWFL 040F	90 mm	60 mm	400 mm	419 mm	425 mm	1,47 kN	3,55	0,767 kg
KWFL 050F	110 mm	75 mm	500 mm	519 mm	527 mm	1,29 kN	3,37	1,056 kg
KWFL 060F	110 mm	70 mm	600 mm	619 mm	627 mm	1,05 kN	4,50	1,273 kg

galvanized, according to ISO 19598 / ISO 2081

Product	H1	H2	B1	B2	L	P_{max}	F_D/P	G
KWFL 010GV	70 mm	54 mm	100 mm	119 mm	125 mm	2,05 kN	1,93	0,241 kg
KWFL 020GV	70 mm	49 mm	200 mm	219 mm	225 mm	1,64 kN	2,92	0,368 kg
KWFL 030GV	90 mm	65 mm	300 mm	319 mm	325 mm	1,55 kN	2,85	0,552 kg
KWFL 040GV	90 mm	60 mm	400 mm	419 mm	425 mm	1,47 kN	3,55	0,717 kg
KWFL 050GV	110 mm	75 mm	500 mm	519 mm	527 mm	1,29 kN	3,37	0,987 kg
KWFL 060GV	110 mm	70 mm	600 mm	619 mm	627 mm	1,05 kN	4,50	1,190 kg

PohlCon Iberica, S.L.
Pol. Ind. Barcelonés, C/ Noguera, Nave 1, 08630 Abrera | España
Teléfono +34 93 7703490/91 | Fax +34 93 7703518 | iberica@pohlcon.com | pohlcon.es

Date of issuance: 24.11.2026. Errors and technical modifications reserved.

Acero inoxidable, n.° de material 1.4301 (V2A)

Product	H1	H2	B1	B2	L	P_{max}	F_D/P	G
KWFL 010E	70 mm	54 mm	100 mm	119 mm	125 mm	2,05 kN	1,93	0,245 kg
KWFL 020E	70 mm	49 mm	200 mm	219 mm	225 mm	1,64 kN	2,92	0,374 kg
KWFL 020E	70 mm	49 mm	200 mm	219 mm	225 mm	1,64 kN	2,92	0,374 kg
KWFL 030E	90 mm	65 mm	300 mm	319 mm	325 mm	1,55 kN	2,85	0,558 kg
KWFL 040E	90 mm	60 mm	400 mm	419 mm	425 mm	1,47 kN	3,55	0,725 kg
KWFL 050E	110 mm	75 mm	500 mm	519 mm	527 mm	1,29 kN	3,37	1,014 kg
KWFL 060E	110 mm	70 mm	600 mm	619 mm	627 mm	1,05 kN	4,50	1,219 kg

H1: Altura
H2: Altura
B1: Anchura
B2: Anchura
L: Longitud
P_{max}: Carga máx.
F_D/P: Carga de taco / de ménsula
G: Peso

PohlCon Iberica, S.L.
Pol. Ind. Barcelonés, C/ Noguera, Nave 1, 08630 Abrera | España
Teléfono +34 93 7703490/91 | Fax +34 93 7703518 | iberica@pohlcon.com | pohlcon.es

Date of issuance: 24.11.2026. Errors and technical modifications reserved.