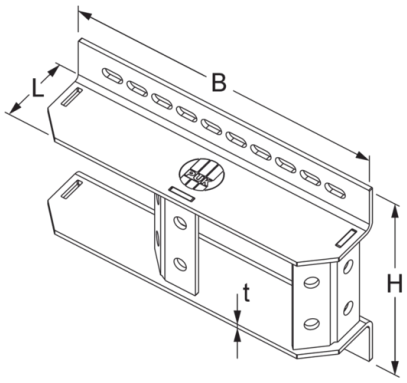

KBSW

Konsolenbefestigung für Stahlträger und Wände

Konsolbefestigung (schwer) zum Dübeln oder Klemmen zur universellen Befestigung mit 0°, 45° oder 90° Konsolanordnung. Geeignet für Klemmbereich von 100 bis 300 mm. Bei Klemmbefestigung sind 4 Klemmpunkte erforderlich.

Beim Dübeln 0°, 45°, 90° zur Befestigungsfläche und Klemmen 90° zur Klemmfläche gelten die maximalen Konsollasten der zum einsatzkommenden Konsolen. Beim Klemmen 0° und 45° sind die Reibverhältnisse zu beachten.

Galvanizado por inmersión en caliente según DIN EN ISO 1461

Product	H	B	L	t	G
KBSW F	268 mm	400 mm	97 mm	6,00 mm	6,809 kg
KBSWS F	398 mm	400 mm	97 mm	6,00 mm	7,907 kg

H: Höhee
B: Anchura
L: Longitud
t: Espesor de material
G: Peso

OPTIONAL ACCESSORIES

SKS M, SD, KW, KWMS, KWS

PohlCon Iberica, S.L.
Pol. Ind. Barcelonés, C/ Noguera, Nave 1, 08630 Abrera | España
Teléfono +34 93 7703490/91 | Fax +34 93 7703518 | iberica@pohlcon.com | pohlcon.es

Date of issuance: 24.11.2026. Errors and technical modifications reserved.