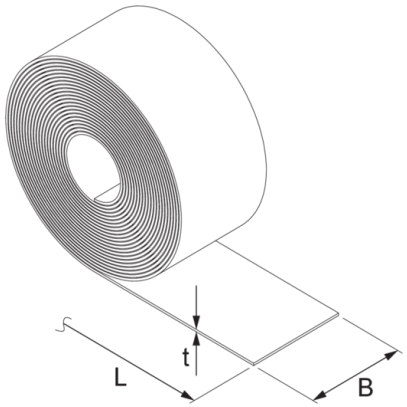

ISR 80

Isolierungsstreifen Rolle

Der Isolierungsstreifen ISR 80 verhindert die Kontaktkorrosion zwischen verschiedenen Tragkonstruktionssystemen untereinander sowie dem Auflager, wenn zwei verschiedenen Metalle zum Einsatz kommen. Er besteht aus EPDM, dient zusätzlich dem Schutz der Oberflächenbeschichtung und ist zur Montageerleichterung einseitig klebend.

Polietileno

Product	B	L	t	G
ISR 80	80 mm	10000 mm	2,00 mm	2,160 kg

B: Anchura
L: Longitud
t: Espesor de material
G: Peso

PohlCon Iberica, S.L.
Pol. Ind. Barcelonés, C/ Noguera, Nave 1, 08630 Abrera | España
Teléfono +34 93 7703490/91 | Fax +34 93 7703518 | iberica@pohlcon.com | pohlcon.es

Date of issuance: 24.11.2026. Errors and technical modifications reserved.