

HB 50

Mithilfe des Distanzbügels HB 50 lassen sich gelochte Kabelrinnen und Gitterbahnen mit Abstand auf dem Boden oder an der Wand montieren. Die Befestigung erfolgt mit GH 6x24 oder KLU, bzw. mit KLF oder KLR.

Das Befestigungsmaterial muss separat bestellt werden. Verschiedene Materialien und Oberflächen sorgen dafür, dass die Korrosionsanforderungen unterschiedlichster Anwendungsgebiete erfüllt werden.

Galvanizado en frio según método Sendzimir, según DIN EN 10346

Product	H	B	L	t	G
HB 50-010S	50 mm	118 mm	30 mm	3,00 mm	0,160 kg
HB 50-20S	50 mm	218 mm	30 mm	3,00 mm	0,218 kg
HB 50-030S	50 mm	318 mm	30 mm	3,00 mm	0,289 kg
HB 50-040S	50 mm	418 mm	40 mm	3,00 mm	0,501 kg
HB 50-050S	50 mm	518 mm	40 mm	3,00 mm	0,171 kg
HB 50-060S	50 mm	618 mm	40 mm	3,00 mm	0,695 kg

Galvanizado por inmersión en caliente según DIN EN ISO 1461

Product	H	B	L	t	G
HB 50-010F	50 mm	118 mm	30 mm	3,00 mm	0,171 kg
HB 50-020F	50 mm	218 mm	30 mm	3,00 mm	0,233 kg
HB 50-030F	50 mm	318 mm	30 mm	3,00 mm	0,309 kg
HB 50-040F	50 mm	418 mm	40 mm	3,00 mm	0,536 kg
HB 50-050F	50 mm	518 mm	40 mm	3,00 mm	0,744 kg
HB 50-060F	50 mm	618 mm	40 mm	3,00 mm	0,744 kg

Acero inoxidable, n.° de material 1.4301 (V2A)

PohlCon Iberica, S.L.
Pol. Ind. Barcelonés, C/ Noguera, Nave 1, 08630 Abrera | España
Teléfono +34 93 7703490/91 | Fax +34 93 7703518 | iberica@pohlcon.com | pohlcon.es

Date of issuance: 24.11.2026. Errors and technical modifications reserved.

PRODUCT INFORMATION

Product	H	B	L	t	G
HB 50-010E	50 mm	118 mm	30 mm	3,00 mm	0,163 kg
HB 50-020E	50 mm	218 mm	30 mm	3,00 mm	0,222 kg
HB 50-030E	50 mm	318 mm	30 mm	3,00 mm	0,295 kg
HB 50-040E	50 mm	418 mm	40 mm	3,00 mm	0,511 kg
HB 50-050E	50 mm	518 mm	40 mm	3,00 mm	0,610 kg
HB 50-060E	50 mm	618 mm	40 mm	3,00 mm	0,709 kg

H: Höhee
B: Anchura
L: Longitud
t: Espesor de material
G: Peso

DETAILS / APPLICATIONS

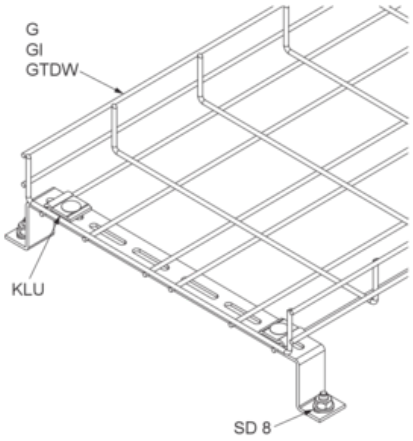

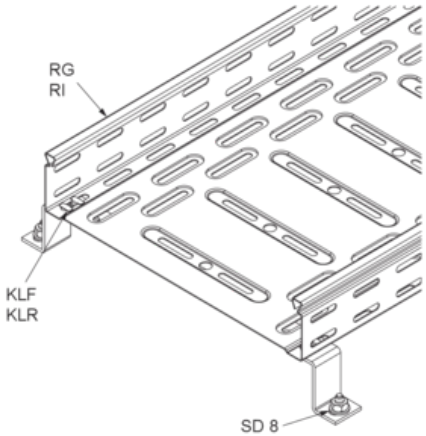

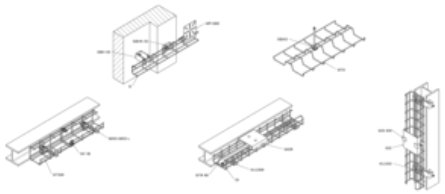

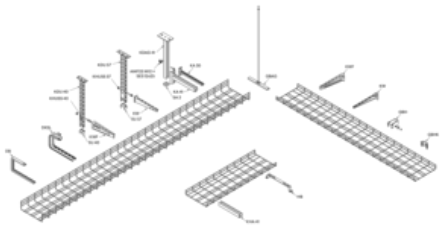

PohlCon Iberica, S.L.
Pol. Ind. Barcelonés, C/ Noguera, Nave 1, 08630 Abrera | España
Teléfono +34 93 7703490/91 | Fax +34 93 7703518 | iberica@pohlcon.com | pohlcon.es

Date of issuance: 24.11.2026. Errors and technical modifications reserved.

OPTIONAL ACCESSORIES

SD, GH, KLF, KLU

PohlCon Iberica, S.L.
Pol. Ind. Barcelonés, C/ Noguera, Nave 1, 08630 Abrera | España
Teléfono +34 93 7703490/91 | Fax +34 93 7703518 | iberica@pohlcon.com | pohlcon.es

Date of issuance: 24.11.2026. Errors and technical modifications reserved.