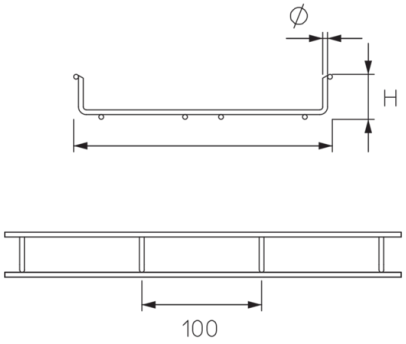

G 35

Die U-förmige Gitterbahn G 35 hat eine Seitenhöhe von 38 mm und ist in Bahnbreiten von 116 bis 618 mm erhältlich. Die Standardlänge beträgt 3004 mm. Zur Verlegung von leichten Kabeln und Leitungen, insbesondere für direkte und erhöhte Bodenmontage sowie Zwischenböden. Verschiedene Materialien und Oberflächen sorgen dafür, dass die Korrosionsanforderungen unterschiedlichster Anwendungsgebiete erfüllt werden.
Für die Gitterbahn G 35 ist der Gitterbahnverbinder GVE zu verwenden.

Galvanizado en frio según método Sendzimir, según DIN EN 10346

Product	H	B	L	Q_{SK}	D	A	G
G 35-10S	38 mm	116 mm	3004 mm	0,04 kN/m	4,00 mm	29 cm²	1,690 kg
G 35-15S	38 mm	166 mm	3004 mm	0,07 kN/m	4,00 mm	43 cm²	1,850 kg
G 35-20S	38 mm	216 mm	3004 mm	0,09 kN/m	4,00 mm	58 cm²	2,590 kg
G 35-30S	38 mm	316 mm	3004 mm	0,13 kN/m	4,00 mm	87 cm²	3,500 kg

Galvanizado por inmersión en caliente según DIN EN ISO 1461

Product	H	B	L	Q_{SK}	D	A	G
G 35-10F	38 mm	116 mm	3004 mm	0,04 kN/m	4,00 mm	29 cm²	1,810 kg
G 35-15F	38 mm	166 mm	3004 mm	0,07 kN/m	4,00 mm	29 cm²	1,810 kg
G 35-20F	38 mm	216 mm	3004 mm	0,13 kN/m	4,00 mm	87 cm²	3,740 kg
G 35-30F	38 mm	316 mm	3004 mm	0,13 kN/m	4,00 mm	87 cm²	3,740 kg

galvanized, according to ISO 19598 / ISO 2081

Product	H	B	L	Q_{SK}	D	A	G
G 35-10GV	38 mm	116 mm	3004 mm	0,04 kN/m	4,00 mm	29 cm²	1,690 kg
G 35-15GV	38 mm	166 mm	3004 mm	0,07 kN/m	4,00 mm	43 cm²	1,850 kg
G 35-20GV	38 mm	216 mm	3004 mm	0,09 kN/m	4,00 mm	58 cm²	2,590 kg

PohlCon Iberica, S.L.
Pol. Ind. Barcelonés, C/ Noguera, Nave 1, 08630 Abrera | España
Teléfono +34 93 7703490/91 | Fax +34 93 7703518 | iberica@pohlcon.com | pohlcon.es

Date of issuance: 24.11.2026. Errors and technical modifications reserved.

PRODUCT INFORMATION

Product	H	B	L	Q_{SK}	D	A	G
G 35-30GV	38 mm	316 mm	3004 mm	0,13 kN/m	4,00 mm	87 cm²	3,500 kg

Acero inoxidable, n.° de material 1.4301 (V2A)

Product	H	B	L	Q_{SK}	D	A	G
G 35-10E	38 mm	116 mm	3004 mm	0,04 kN/m	4,00 mm	43 cm²	1,690 kg
G 35-15E	38 mm	166 mm	3004 mm	0,07 kN/m	4,00 mm	43 cm²	1,850 kg
G 35-20E	38 mm	216 mm	3004 mm	0,09 kN/m	4,00 mm	58 cm²	2,590 kg
G 35-30E	38 mm	316 mm	3004 mm	0,13 kN/m	4,00 mm	87 cm²	3,500 kg

H: Höhee
B: Anchura
L: Longitud
Q_{SK}: Carga lineal cable de control
D: Diámetro
A: Área de la sección transversal
G: Peso

OPTIONAL ACCESSORIES

GD, GDR, KLU

PohlCon Iberica, S.L.
Pol. Ind. Barcelonés, C/ Noguera, Nave 1, 08630 Abrera | España
Teléfono +34 93 7703490/91 | Fax +34 93 7703518 | iberica@pohlcon.com | pohlcon.es

Date of issuance: 24.11.2026. Errors and technical modifications reserved.